Zdraví je základní povinností v životě.

Oscar Wilde

Milí přátelé ergonomie,

nic není pro člověka důležitější než jeho zdraví. Pro nás všechny je zcela zásadní.

Bolesti zad jsou v současné době velkým problémem. Téměř 50% zaměstnanců trpí bolestmi zad a krční páteře. Práce ve skloněné pozici znamená zatěž pro každého zaměstnance. To platí zejména pro ruční páskování palet. Zajímá Vás ergonomický způsob páskování palet?

Jste na správném místě! To je přesně to, co děláme! Ergonomický, jednoduchý, efektivní – ErgoPack!

Zatím jste nevěnovali Vaši pozornost problematice „páskování palet“?

Nebo již z vlastní bolestné zkušenosti víte, že páskování je náročnější, než se zdá?

Má nabídka:

Pečujte o své zaměstnance a zvyšte efektivitu Vašeho podnikání s pomocí systémů ErgoPack!

Listujte, čtěte – a při otázkách jednoduše volejte.

Hodně zábavy a dobrých nápadů při čtení této brožury Vám přeje

A. Kimmerle

Andreas Kimmerle
zakladatel a jednatel společnosti
ErgoPack Deutschland GmbH

Problém

Věděli jste?
Při 50 paletách denně, každá
po 2 páskováních, se musí pracovník
ročně nejméně
50 000 x ohnout
a
25 000 x obejít paletu
!

Špatné ohýbání vede k problémům se zády!

Ruční páskování zapřičiňuje problémy se zády, vyžaduje více pracovníků a vede k dalším nákladům z důvodu pracovní neschopnosti!

Zabraňte tomu!

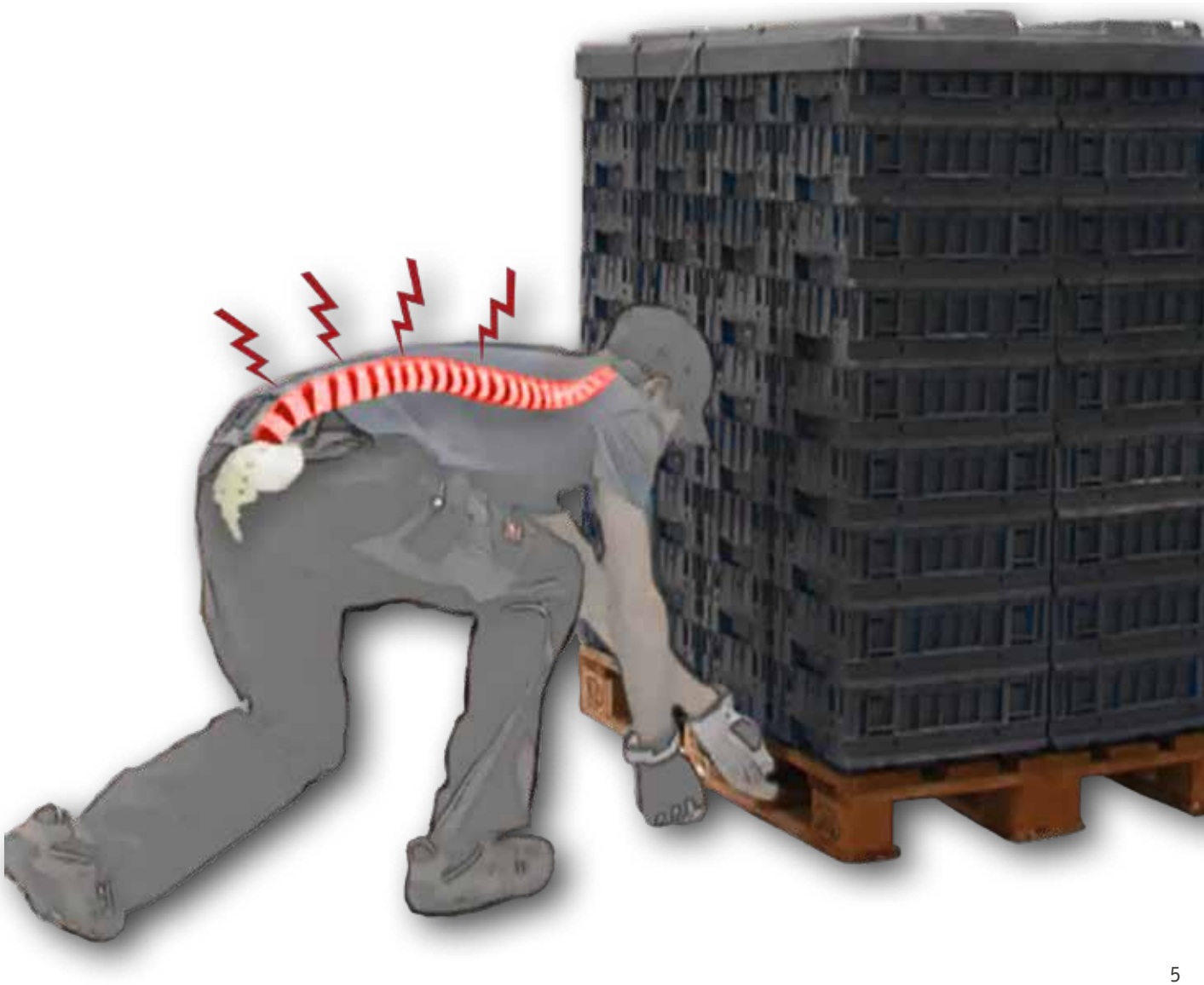

Bolesti zad jsou nejčastějším důvodem nemoci na pracovišti. Hlavní příčinou je shrbený postoj a nesprávné ohýbání.

40 milionů dní pracovní neschopnosti způsobené bolestí zad

každým rokem 9 000 000 000 EUR za náklady na léčbu spojenou s bolestí zad v Německu

Zdroj : zdravotní zprávy DAK a TK (německé zdravotní pojišťovny)

Zabráněním tělesné zátěže k optimalizaci procesů. Výkonnější zaměstnanci zásluhou ergonomických pracovišť.

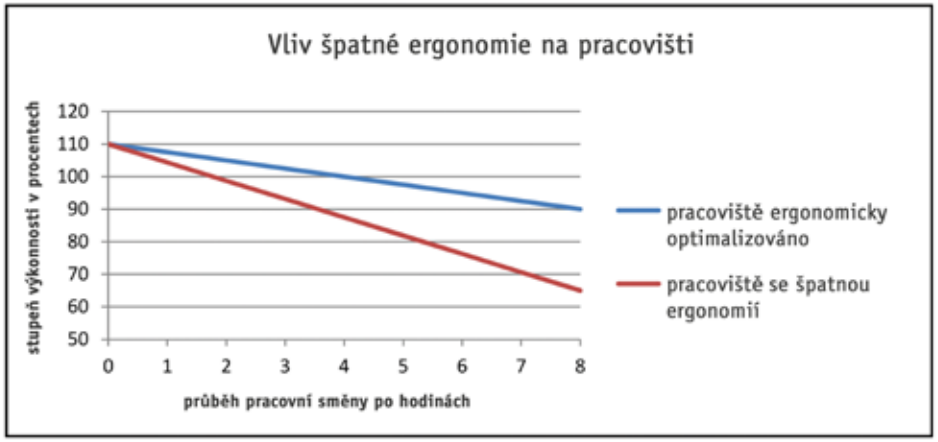

Zdroj : založeno na průzkumech různých pracovišť v zasilatelství

Udržení pracovní schopnosti zaměstnanců až do důchodového věku se v důsledku demografického vývoje stane důležitým faktorem pro mnoho společností.

Musí být cílem každé společnosti, aby její zaměstnanci mohli být, chtěli být a směli být produktivními.

Pro zajištění zaměstnatelnosti po celou dobu pracovního života je třeba změnit způsob uvažování. Ergonomická pracoviště a přizpůsobení pracovních procesů všem věkovým skupinám budou nabývat na důležitosti.

Je prokázano, že na ergonomicky optimalizovaných pracovištích se dosahuje vyšší produktivity. Využijte této výhody: zvyšte svou konkurenceschopnost a hleďte do budoucna...

Ale především: ukažte Vašim zaměstnancům, že je pro Vás jejich zdraví důležité!

Řešení

S **ErgoPackem**:

Při **50 paletách denně,** každá **po 2 páskováních,** se musí pracovník

ročně přesně
0 x ohnout
a
0 x obejít
paletu

!

ErgoPack – ergonomický, jednoduchý, efektivní

1 Postavte ErgoPack před paletu. Vodící řetěz protáhne pásku pod paletou a vyjede opět na opačné straně nahoru...

2 ...přímo do ruky obsluhy. Poté se vodící řetěz vrací opět zpět. Zvedač pásky zvedá druhý konec pásky do pracovní výšky obsluhy...

3 ....a páska je svařovací hlavou napnuta a bezpečně svařena.

Přidaná hodnota ErgoPacku

Ergonomický, jednoduchý, efektivní – to je ErgoPack!

Ergonomický
ErgoPack je ergonomický : žádné ohýbání, žádné obíhání okolo palety.

To znamená: ErgoPack snižuje riziko poranění a zabraňuje dlouhodobým problémům se zády.

Při ručním páskování palet se musí pracovník dvakrát ohnout a jednou obejít paletu. Při správném páskování dvěma vázacími páskami to znamená: ohnutí čtyřikrát a obcházení dvakrát.

Při 50 paletách denně, každá po 2 páskováních, to vychází u 250 pracovních dní ročně:
50 000krát shýbnutí a 25 000krát obíhaní.
ErgoPack tomu činí přítrž!

Jednoduchý
Naučit se ovládat a používat ErgoPack je snadné.
Vaše výhoda: krátká doba školení zaměstnanců.
Málo populární práce se náhle stává oblíbenou a dokonce i zábavnou.
Další plus : vysoká úroveň bezpečnosti pro uživatele.
Žádné nahlášené nehody u doposud dodaných 10 000 systémů.

Efektivní
Snížené riziko problémů se zády! Zábava a motivace! Bezpečnější páskování! Vyšší rentabilita a efektivita!
Pro Vás to znamená : efektivnější pracovní postupy přinášejí větší produktivitu a bezpečnější pracoviště.

Pozitivní vedlejší účinek efektivity: úspora času!

Spočítali jsme za Vás:

Dokonce i profesionálům trvá asi dvě minuty, než ručně dvakrát zapáskují jednu europaletu.
ErgoPack to zvládne za méně než 40 sekund.

Časová úspora je k tomu dalším přínosem zdarma!

Ale podívejte se sami:

Počet palet za den	Časová úspora za den	Časová úspora za měsíc
10	14 min.	4,9 hod.
30	42 min.	14,7 hod.
50	70 min.	24,5 hod.
100	140 min.	49 hod.

Zkušenosti našich zákazníků:

“Naši pracovníci v expedici musí pravidelně přenášet těžké a neforemné balíky na palety a zajistit je pro přepravu k zákazníkům. ErgoPack 726X je již druhým strojem od společnosti ErgoPack, který nám s tímto úkolem pomáhá.
Páskovací systém nám výrazně usnadňuje práci: snižuje fyzickou námahu zaměstnanců a denně ušetří až 40 minut při práci s 20 paletami. Naši zaměstnanci se tak mohou soustředit na dodržování standardů kvality při expedici zboží zákazníkům. Ve srovnání s dřívějším modelem je 726X snadnější na manipulaci. Zařízení lze snadno pomocí Line Laseru umístit ve správné vzdálenosti před paletou. Vodící řetěz se vysouvá rychleji a je také tišší.
Dotykový displej s jednoduchým a intuitivním ovládáním je úspěšnou modernizací. ErgoPack 726X je vynikající systém a obsluha ErgoPacku je naprosto uživatelsky přívětivá, spolehlivá a nekomplikovaná. “

SMC Deutschland GmbH

Během veletrhu jsme se dozvěděli o páskovacím systému ErgoPack 726X. Následná konzultace a prezentace zařízení zaměstnancem demo týmu ErgoPack byla příkladná a dala nám možnost otestovat systém přímo na našich paletách. Kromě evidentního zlepšení ergonomie při páskování našeho zboží umožňuje systém také urychlení práce s paletami (ve srovnání s použitím „běžné“ ruční akumulátorové svařovací hlavy).
Ovládání 726X přes dotykový displej je jednoduché. Naši zaměstnanci jsou s obsluhou a prací s moderním, ergonomickým zařízením velmi spokojeni. Další podpora ze strany společnosti ErgoPack je také vynikající, takže ho můžeme jen doporučit.

Croda GmbH

Další reference naleznete na: www.ergopack.eu

Pečeť kvality AGR

Jaké vlastnosti má mít výrobek, aby svému uživateli poskytl optimální podporu páteře a pohybového aparátu, přinesl úlevu a přitom ho nezatěžoval?

U většiny výrobků toto nelze poznat na první pohled, jasné stanovisko nesdílí průmysl a ani obchod a toto bylo příčinou vzniku Kampaně pro zdravá záda (AGR), která poskytuje spotřebitelům pomoc při rozhodování:

Pečeť kvality AGR!

Nezávisle testováno

Je udělována pouze produktům, které byly konstruované pro správné držení zad a které byly ověřeny testy před nezávislou komisí tvořenou experty z různých lékařských oborů.

Zvláštní a v současné době zřejmě ojedinělou záležitostí je lékařský, multidisciplinární přístup při rozhodování, kterým výrobkům bude udělena Pečeť AGR a to bez ovlivňování obchodními zájmy.

Rozhodnutí o nákupu

Výrobky šetrné k zádům patří mezi zásadní a důležité nástroje jak v oblasti prevence bolestí zad, tak i v léčbě onemocnění pohybového aparátu.

Rozhodnutí, který produkt je ten správný, není vždy snadné.

Pečeť kvality, kterou vyvinula Kampaň pro zdravá záda AGR společně s dvěma největšími německými lékařskými odbornými svazy, pomáhá spotřebitelům s orientací při nákupu ergonomických pomůcek všedního dne jako jsou např. kancelářský nábytek, autosedačky, lůžka, kola, čalouněný nábytek, obuv, školní tašky, sportovní potřeby, nábytek pro děti a mladistvé, domácí kanceláře atd.

www.agr-ev.de

Četná ocenění

Ocenění v časopisu „ÖKOTEST“ známkou“velmi dobře“.

Rovněž na portálu „Label online“ podporovaným ministerstvem spravedlnosti a pro ochranu spotřebitelů. Zde uděleno Pečeti kvality AGR ve všech ohledech nejlepší možné ohodnocení „ velmi doporučeno“.

Pečeť kvality AGR je vzhledem k přísným kritériím zkoušek a složení komise renomovanými lékařskými odborníky velmi uznávána v lékařském světě. Pro spotřebitele je jasným signálem pri rozhodování.

Tento výrobek je šetrný k zádům!

Příběh úspěchu ErgoPacku – více než 10 000 systémů prod

1998

První prototyp páskovacího zařízení založený na systému dvojitých nůžek a podobný nůžkovému zdvihacímu stolu.

2000

První sériový model ErgoPack 300 pro kompozitní pásky o průměru jádra 75 mm s ručním pohonem klikou.

2002

Nový ErgoPack 600 získává zlatou medaili na mezinárodním veletrhu vynálezů v Ženevě a rovněž Cenu německých vynálezců. S nově vyvinutým zvedačem pásky se uživatel již nemusí vůbec ohýbat.

1999

Vynález a patentování prvního vodícího řetězu na světě.

2001

Uvedení ErgoPack 500 s vodícím řetězem délky 5 m pro páskování větších palet PP či PET páskami o průměru jádra 406 mm.

2003

Přestavba ručního
klikou na elektrický
s baterií. Držák sv
hlavy ErgoPack Too
ulehčuje páskován
kých palet se sv
hlavou ve svislé p
lze k němu připoji
svařovací hlavy, k
není třeba držet v

laných do 55 zemí – cesta k pozici světového lídra na trhu

2008

ErgoPack 720E a 730E, první kompletní páskovací systémy s integrovanou svařovací hlavou a centrálním bateriovým napájením, se stávají součástí naší produktové řady.

pohonu
pohon
ařovací
l-Lift
í vyso-
ařovací
oloze a
t různé
teré již
ruce.

2011

ErgoPack 725E a 740E- zavedení zcela nové inovativní svařovací hlavy.

Zaveden zcela přepracovaný „model 2017“ s více než 40 vylepšeními.

2016

2019

X-pert Line

X-pert Line určuje nové standardy. Pokročilá elektronika a nově navržený dotykový displej na svařovací hlavě a na páskovacím zařízení zaručují intuitivní uživatelské rozhraní. Rovněž z hlediska ergonomie představuje X-pert Line nový standard.

od 2018

Economy Line

Další vývoj modelu 2017. Nová, intuitivní svařovací hlava s dotykovým displejem zaujme svým ergonomickým přizpůsobením a intuitivním ovládáním. Spolehlivé a bezpečné páskování, téměř 20 let.

od 2014

ErgoPack Air

ErgoPack Air se stává milníkem v páskování. Světově ojedinělý mobilní systém páskování palet umístěných ve výšce.

Modely 713X – 726X – 745X

X-trémně ergonomické

X-trémně pohodlné

X-trémně spolehlivé

Standardní výbava

1. Elegantní ovládání pomocí dotykového displeje a joysticku s intuitivním uživatelským rozhraním
2. Plně integrovaná svařovací hlava s dotykovým displejem a ergonomicky tvarovanými ovládacími prvky
3. Držák svařovací hlavy Tool-Lift pro snadnou práci se svařovací hlavou
4. Ergonomicky tvarované rukojeti pro pohodlnou a snadnou manipulaci
5. Plně zakryto pro zvýšenou bezpečnost práce v elegantním designu

Technické údaje

Maximální rozměry palet:
šířka do 2,40 m / výška do 2,30 m

Vhodné typy pásek:
PP a PET pásky

Šířka pásky:
713**X**: 9 mm - 13 mm
726**X**: 12 mm - 16 mm
745**X**: 15 mm - 19 mm

Utahovací síla svařovací hlavy:
713**X**: 150 N - 1.200 N
726**X**: 400 N - 2.500 N
745**X**: 400 N - 4.500 N

Délka vodícího řetězu:
6,0 m/ nastavitelná na 7,0 m

Rozměry:
šířka 0,77 m / výška 1,2 m / hloubka 0,66 m

Váha:
120kg (včetně baterie)

Baterie:
36 V olověná baterie

Model 700X

stejný jako modely 713X / 726X / 745X,
ale bez svařovací hlavy a Tool–Lift

Modely 713E – 726E – 745E

Další vývoj modelu 2017. Spolehlivé a bezpečné páskování téměř 20 let. Osvědčená technologie v oblasti ergonomických systémů páskování palet.

Ve srovnání s novou řadou X-pert má řada E-conomy Line méně možností. Rychlost páskování je nižší a nelze ji přizpůsobit zkušenostem uživatele. Navíc řada E-conomy Line nemá dotykový displej. Šířka palety se nastavuje mechanicky.

Standardní výbava

1. Snadné ovládání pomocí joysticku bez dotykového displeje
2. Plně integrovaná svařovací hlava s dotykovým displejem a ergonomicky tvarovanými ovládacími prvky
3. Držák svařovací hlavy Tool-Lift pro snadnou práci se svařovací hlavou
4. Ergonomicky tvarované rukojeti pro pohodlnou a snadnou manipulaci
5. Zakryto pro vysokou bezpečnost práce

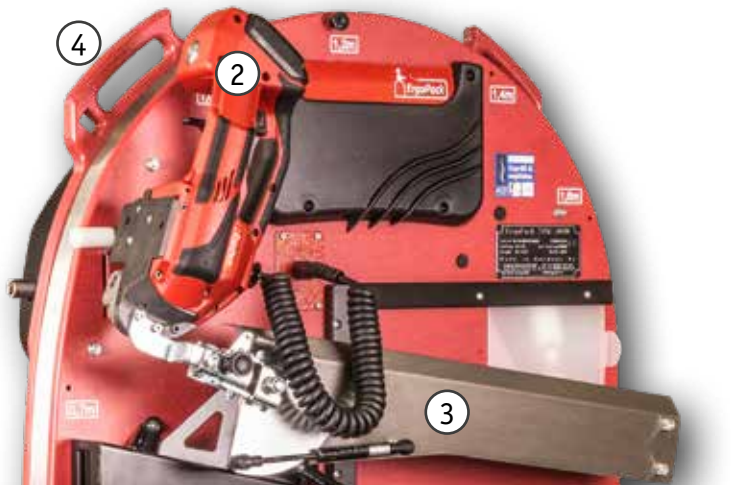

Technické údaje

Maximální rozměry palet:
šířka do 2,40 m / výška do 2,30 m

Vhodné typy pásek:
PP a PET pásky

Šířka pásky:
713**E**: 9 mm - 13 mm
726**E**: 12 mm - 16 mm
745**E**: 15 mm - 19 mm

Utahovací síla svařovací hlavy:
713**E**: 150 N - 1.200 N
726**E**: 400 N - 2.500 N
745**E**: 400 N - 4.500 N

Délka vodícího řetězu:
6,0 m/ nastavitelná na 7,0 m

Rozměry:
šířka 0,77 m / výška 1,2 m / hloubka 0,63 m

Váha:
92,4kg (včetně baterie)

Baterie:
24 V olověná baterie

Model 700E

**stejný jako modely 713E / 726E / 745E,
ale bez svařovací hlavy a Tool–Lift**

Model 700

**stejný jako 700E, ale s vodícím řetězem a s
ručním pohonem klikou**

Speciální výbava pro X-pert Line a E-conomy Line

1. Hlava s deflektorem

Pro páskování palet s bočními přesahy až cca 40 mm jako jsou např. víka krabic nebo nerovné boční plochy.

2. Line Laser

Line Laser ukazuje na zemi uživateli vzdálenost červeným laserovým paprskem a orientaci stroje k paletě. Toto podstatně zjednodušuje umístění stroje před paletou.

3. Vodící saně

Vodící saně 85S (pouze pro E-conomy Line):
Užší verze standardního vybavení – minimální průchozí šířka 160 mm, oproti 185 mm ve standardní vybavě.

Vodící saně 47 (pro X-pert Line a E-conomy Line):
Nižší verze standardního vybavení - minimální průchozí výška 47 mm, oproti 87 mm ve standardní vybavě.

Vodící saně 47S (pro X-pert Line a E-conomy Line):
Užší verze vodících saní 47 - minimální průchozí šířka 160 mm, oproti 185 mm ve standardní vybavě

4. Triplex-Tool-Lift

Triplex–Tool–Lift umožňuje utahovat a svařovat nejen na straně (side sealing), ale také shora (top sealing). Minimální výška palet pro boční svařování 760 mm. Maximální výška palet pro vrchní svařování 780 mm.
Minimální výška palety pro horní svařování je 100 mm.

5. Rychloupínací adaptér TTL pro svařovací hlavu

Pro utahování a svařování pásky v pozici, které nelze dosáhnout s Triplex–Tool–Lift např. uvnitř gitterboxu nebo při horizontálním páskování. Svařovací hlavu lze odebrat tahem za pojistnou západku a tímto pásku v libovolné poloze utáhnout a svařit.

6. Pojistka pro ruční odvíjení pásky

Sešlápnutím nožního pedálu se sníží brzdný odpor pásky na 20 %. Manuální odvíjení pásky je podstatně ulehčeno. Manuální utahování pásky je mnohem snazší, zejména u palet o výšce 1,20 m a vyšších.

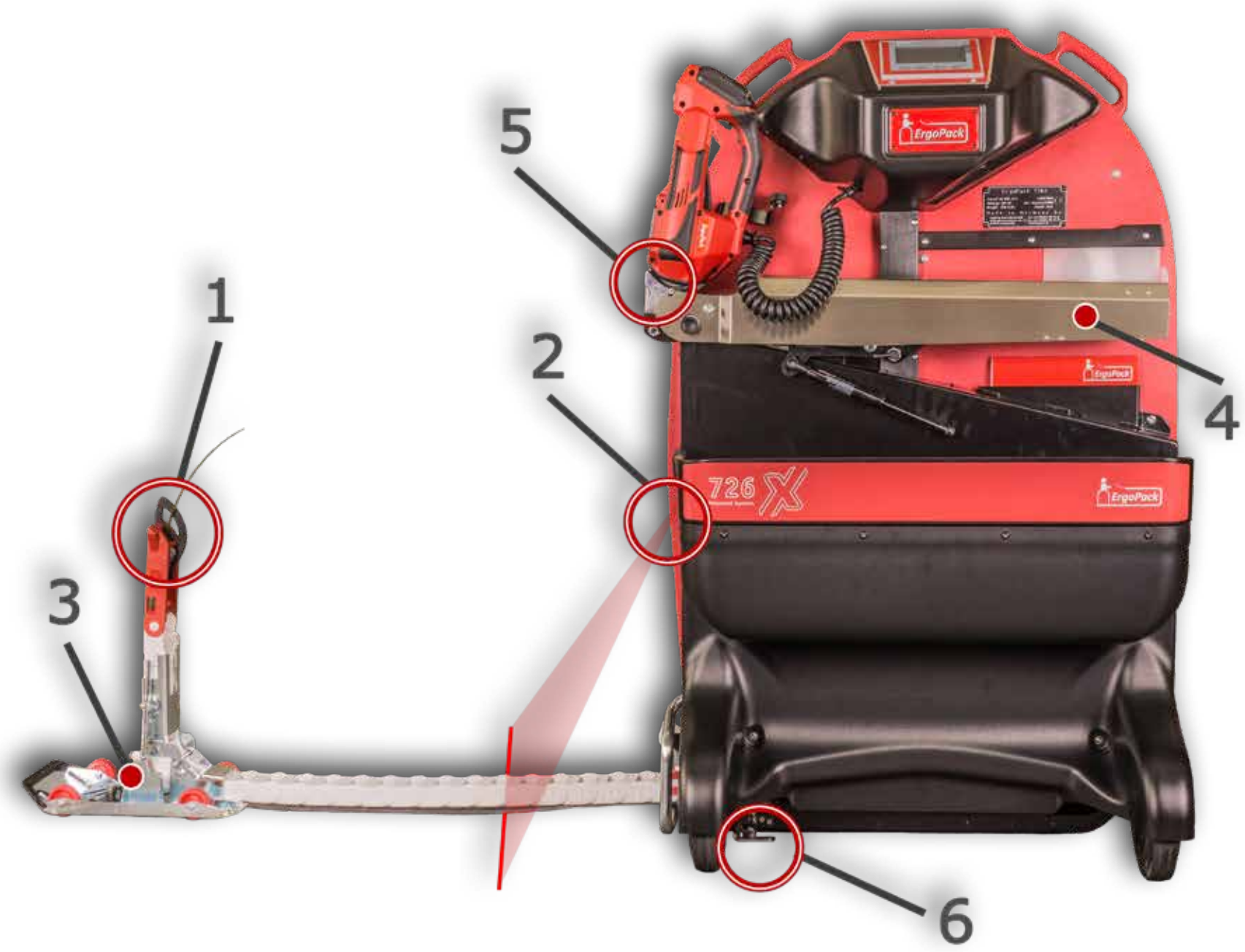
1
2
3
4
5
6
726 X
ErgoPack

Přehled produktové řady ErgoPack

		Xpert Line – The Benchmark in Ergonomic Pallet Strapping				Economy Line				
	Model	**700X**	**713X**	**726X**	**745X**	**700**	**700E**	**713E**	**726E**	**745E**
Standardní výbava	**Příkon**	235W	235W	235W	235W	–	93W	93W	93W	93W
	Pohon	Elektromotor se **zesílenou úhlovou převodovkou**, elektronicky ovládaný				s manuálním pohonem klikou	Elektromotor **s převodovkou**, elektronicky ovládaný			
	Baterie	3 x 12V olověná bezúdržbová baterie	3 x 12V olověná bezúdržbová baterie	3 x 12V olověná bezúdržbová baterie	3 x 12V olověná bezúdržbová baterie	–	2 x 12V olověná bezúdržbová baterie	2 x 12V olověná bezúdržbová baterie	2 x 12V olověná bezúdržbová baterie	2 x 12V olověná bezúdržbová baterie
	Provozní napětí	36V	36V	36V	36V	–	24V	24V	24V	24V
	Počet svařovacích cyklů na jedno nabití baterie(standardní páskování*)	650	650	650	650	–	350	350	350	350
	Nabíječka	36V Charger, 4,5A	36V Charger, 4,5A	36V Charger, 4,5A	36V Charger, 4,5A	–	2 x 12V Dual Charger, 2A	2 x 12V Dual Charger, 2A	2 x 12V Dual Charger, 2A	2 x 12V Dual Charger, 2A
	Rychlost řetězu	66m/min	66m/min	66m/min	66m/min	–	40m/min	40m/min	40m/min	40m/min
	Nastavení šířky palety	pomocí dotykové obrazovky Siemens po 10 cm, obsluha pracovními rukavicemi					mechanicky, zasunutím zarážky do vhodné polohy po 20 cm			
	Další možnosti nastavení	individuální možnosti nastavení pomocí dotykové obrazovky Siemens, jako např.: • rychlost řetězu • délka řetězu • časovač pohotovostního režimu • doba zvedání pásky do horní pozice • vypnutí / zapnutí Line Laseru • vypnutí / zapnutí svařovací hlavy				–	–	–	–	–
	Indikace	• zobrazení úrovně nabití graficky a v % • nastavená šířka palety • trvalý grafický ukazatel polohy vodícího řetězu • svařovací cykly • graficky i textově otevření posuvného okna • bezpečnostní pokyny • popis procesu výměny pásky krok po kroku				–	Indikátor úrovně nabití pomocí 3 LED diod zelená/oranžová / zelená-oranžová. Blikající červená LED dioda při otevřeném posuvném oknu.			
	Aktualizace software	jednoduchá, pomocí USB flash disku				–	pouze výrobcem			

		X-pert Line	The Benchmark in Ergonomic Pallet Strapping			Economy Line				
	Model	**700X**	**713X**	**726X**	**745X**	**700**	**700E**	**713E**	**726E**	**745E**
Standardní výbava	**Certifikát AGR**	✓	✓	✓	✓	✓	✓	✓	✓	✓
	Vodící řetěz				speciální řetěz s vysokou pevností, vyztužený skelnými vlákny					
	Držák svařovací hlavy	–	✓	✓	✓	–	–	✓	✓	✓
	Svařovací hlava	–	✓	✓	✓	–	–	✓	✓	✓
	Utahovací síla	–	150N – 1200N	400N – 2500N	400N – 4500N	–	–	150N – 1200N	400N – 2500N	400N – 4500N
	Typ pásky	PP/PET	PP/PET	PP/PET	PP/PET	PP/PET	PP/PET	PP/PET	PP/PET	PP/PET
	Šířka pásky	9–25mm	9–13mm	12–16mm	15–19mm	9–25mm	9–25mm	9–13mm	12–16mm	15–19mm
	Tloušťka pásky	0,5–1,3mm	0,35–0,85mm	0,5–1,0mm	0,8–1,3mm	0,5–1,3mm	0,5–1,3mm	0,35–0,85mm	0,5–1,0mm	0,8–1,3mm
Volitelná výbava	**Triplex–Tool–Lift**	–	✓	✓	✓	–	–	✓	✓	✓
	Rychloupínací adaptér TTL pro svařovací hlavu	–	✓	✓	✓	–	–	✓	✓	✓
	Line Laser	✓	✓	✓	✓	–	✓	✓	✓	✓
	Pojistka pro ruční odvíjení pásky	✓	✓	✓	✓	✓	✓	✓	✓	✓
	Saně vodícího řetězu	47 / 47S	47 / 47S	47 / 47S	47 / 47S	47 / 47S / 85S	47 / 47S / 85S	47 / 47S / 85S	47 / 47S / 85S	47 / 47S / 85S
	Hlava řetězu s deflektorem	✓	✓	✓	✓	✓	✓	✓	✓	✓
Příslušenství	**Mobilní rám**	✓	✓	✓	✓	–	✓	✓	✓	✓
	Stacionární tunely	✓	✓	✓	✓	–	✓	✓	✓	✓
	Mobilní sestava tunelů	✓	✓	✓	✓	–	✓	✓	✓	✓
	Ergonomický manipulační vozík pro výměnu baterie	✓	✓	✓	✓	–	✓	✓	✓	✓

*** Standardní páskování :**
Baterie: 100 cyklů nabíjení a vybíjení | Páska: PET 13 mm (plná role) | Svařovací hlava : 726, utahovací síla 900 N s vypnutým režimem SOFT, doba svařování s 2 vyplněnými body | Paleta: šířka palety 0,8 m, výška palety 1,15 m | Rychlost páskování: rychlá | Teplota v místnosti: 20 ° C

Příslušenství

Mobilní rám - pro páskování palet až do výšky 3,0 m

Pomocí tohoto přídavného zařízení je umožněno páskování palet až do výšky 3,0 m.

Je proto vhodné pro spolehlivé a bezpečné vázání vyčnívajících balíků či palet, na kterých je méně odolné zboží (např. povrchy s nátěrem).

Připojení k zařízení ErgoPack pomocí odnímatelného rychloupínače.

Po odpojení mobilního rámu ErgoPack lze páskovat obvyklým způsobem běžné palety až do výšky 2,30 m.

Příklad použití

Rychloupínač – ze strany

Detail rychloupínače

Příslušenství

Páskování balíku hranolů – Stacionární tunely

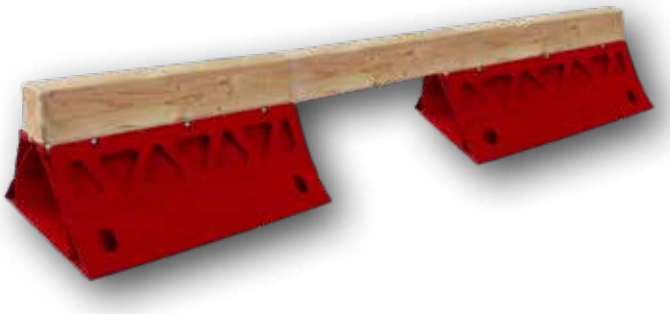

Stacionární tunely jsou připevněny k zemi a mohou být použity s libovolným standardním systémem ErgoPack. Tunely jsou individuálně přizpůsobeny šířce podstavných hranolů.

Příslušenství

Páskování balíku hranolů – Mobilní sestava tunelů

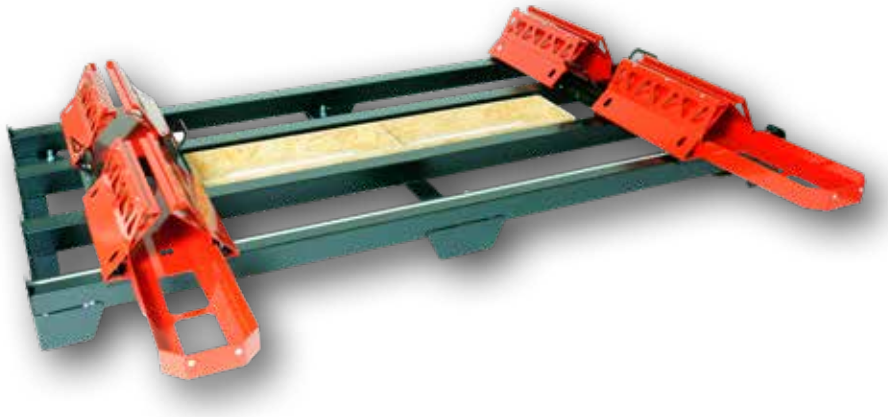

Flexibilní a precizní. S mobilní sestavou tunelů zapáskujete balíky hranolů. Vzdálenost hranolů lze nastavit pomocí integrovaného metru. Mobilní sestava tunelů - vždy na na míru uzpůsobena Vašim požadavkům. Celá stanice může být přesunuta kamkoliv, kde je třeba páskovat.

Příslušenství

Ergonomický vozík pro výměnu baterií

Ergonomický manipulační vozík pro výměnu baterie usnadňuje výměnu baterie u modelů X-pert Line a E-conomy Line a zajišťuje ergonomický a bezpečný transport mezi nabíjecí stanicí a systémem páskování palet ErgoPack.

Může pojmout tři vyměnitelné baterie.

4 otočné válečky umožňují pohodlné polohování ergonomického vozíku pro výměnu baterií, který je třeba uchytit na přesunovací klapku zařízení ErgoPack.

Toto stabilnímu připojení zajišťuje snadnou výměnu baterie. Pro nejvyšší požadavky v každém pracovním prostředí. Zavěste přesunovací klapku a pohodlně vytáhněte baterii.

ErgoPack Air

ErgoPack Air 713-580 / 726-580 / 745-580 – ergonomický systém páskování palet umístěných ve výšce.

Air

ErgoPack Air je milníkem v páskování palet. Jedinečný systém, který jako první na světě umožňuje páskovat palety umístěné ve výšce.

Např. na dopravnících, zvedacích stolech či logistických vláčcích.

Bližší informace získáte v naší brožuře ErgoPack Air či na našich webových stránkách www.ergopack.eu

Demo tým

Zajímáte se o ergonomický systém páskování palet? Nevíte ale, který z nich je vhodný pro Vaše účely?

Rádi Vás navštívíme. Demonstrujeme Vám náš systém a jeho možnosti ve Vašem prostředí! S Vašimi paletami! Pro Vaše zaměstnance! Samozřejmě zdarma a nezávazně! A nakonec od nás obdržíte nabídku speciálně na míru Vašim potřebám.

Ve Vašem regionu je vždy k dispozici specialista, který Vás může v brzké době navštívit a zodpovědět Vaše speciální dotazy.

Toto je pro Vás velká výhoda – zvláště po nákupu zařízení.

Poskytneme Vám a Vašim zaměstnancům rychlou a efektivní odbornou pomoc přímo na místě. Ta je důležitá především při zavádění zařízení do provozu – odborným zaškolením si zajistíte hladký rozjezd.

Školení

Školení seznámí Vaše zaměstnance s ErgoPackem a získá jejich důvěru k zařízení.

Školení

Je to jednoduché: domluvte si školení Vašich zaměstnanců ihned po nákupu zařízení! Náš specialista pro ErgoPack Váš systém osobně doručí a zaškolí obsluhu.

Průběh školení

Školení trvá cca dvě hodiny.
Vše je předvedeno, vysvětleno a přezkoušeno:

- základní funkce
- výměna pásky
- ovládací prvky na control boxu
- baterie a nabíječka
- údržba
- aplikace pro speciální palety
- bezpečnostní pokyny

Po školení obdržíte protokol o zaškolení obsluhy a udržby.

Zákaznický servis

Vaše spokojenost je na prvním místě!

Servis po telefonu

Pokud nám hlásíte poruchu na páskovacím zařízení, pokuste se společně s naším technikem nejdříve telefonicky odhalit její příčinu a odstranit ji. Podaří se to ve třech ze čtyř případů.

Oprava

Vaše poškozené zařízení je následně v krátké době v našem servisním středisku v Poděbradech přezkoušeno, opraveno a vráceno zpět.

Zápůjční zařízení

Pokud i přesto není závada odstraněna, pošleme vám neprodleně, obvykle ve stejný den, náhradní zařízení. To obdržíte zpravidla následující den a můžete dále pracovat.

Výrobce

Od roku 1999 je předmětem podnikání naší společnosti technologická odbornost v oblasti mobilního páskování palet.
Z tohoto důvodu vyvíjíme, vyrábíme a distribuujeme celosvětově jedinečné, mobilní systémy páskování palet nejvyšší kvality, s cílem zvýšit bezpečnost a ergonomii při manuálním páskování palet.
Tímto podporujeme zdraví a motivaci zaměstnanců a zvyšujeme efektivitu logistických procesů našich zákazníků.
Definujeme zcela nově a zásadně téma páskování palet a to novými inovativními produkty s vysokou funkčností a s patentovaným, jedinečným přínosem pro zákazníka.

ErgoPack Deutschland GmbH
Ergonomické systémy páskování palet
Hanns-Martin-Schleyer-Strasse 21
89415 Lauingen
Německo

Tel.: +49(0)9072 / 702 83-0
FAX: +49(0)9072 / 702 83-29
E-mail: info@ergopack.de
Web: www.ergopack.de

Oficiální distributor pro Českou republiku

ErgoPack Bohemia

a division of ALTEG Bohemia s.r.o.
Na Kopečku 81/5
290 01 Poděbrady
Česká republika

Tel.: +420 737 239 539
E-mail: info@ergopack.eu
Web: www.ergopack.eu

Veškeré údaje ohledně konstrukce, rozsahu dodávky, designu, rozměrů, hmotnosti a vybavení jsou aktuální v době vydání. Změny v konstrukci, vybavení, rozsahu dodávky či chyby jsou vyhrazeny. Všechny texty, obrázky a další informace v této brožuře jsou chráněny autorským právem ErgoPack Deutschland GmbH. Je zakázáno kopírování, rozšiřování či jiné použití bez předchozího písemného souhlasu ErgoPack Deutschland GmbH.

V.1.9.2